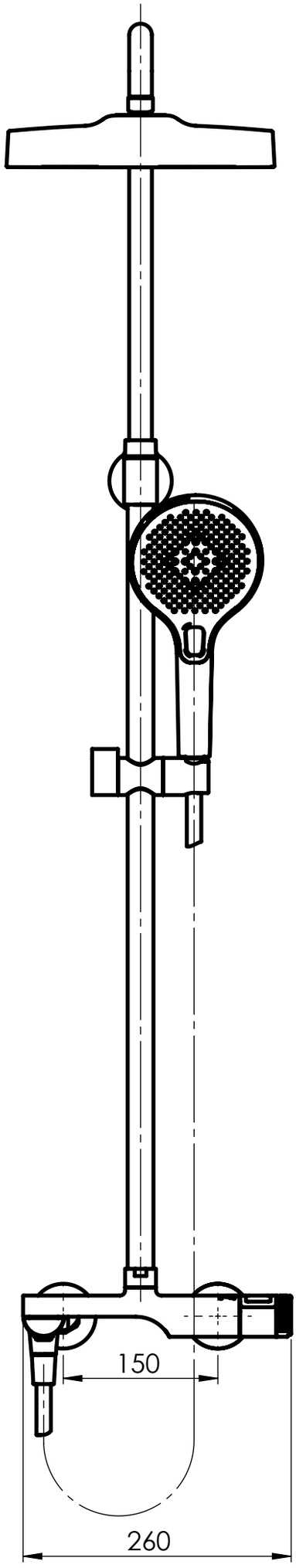
150
260

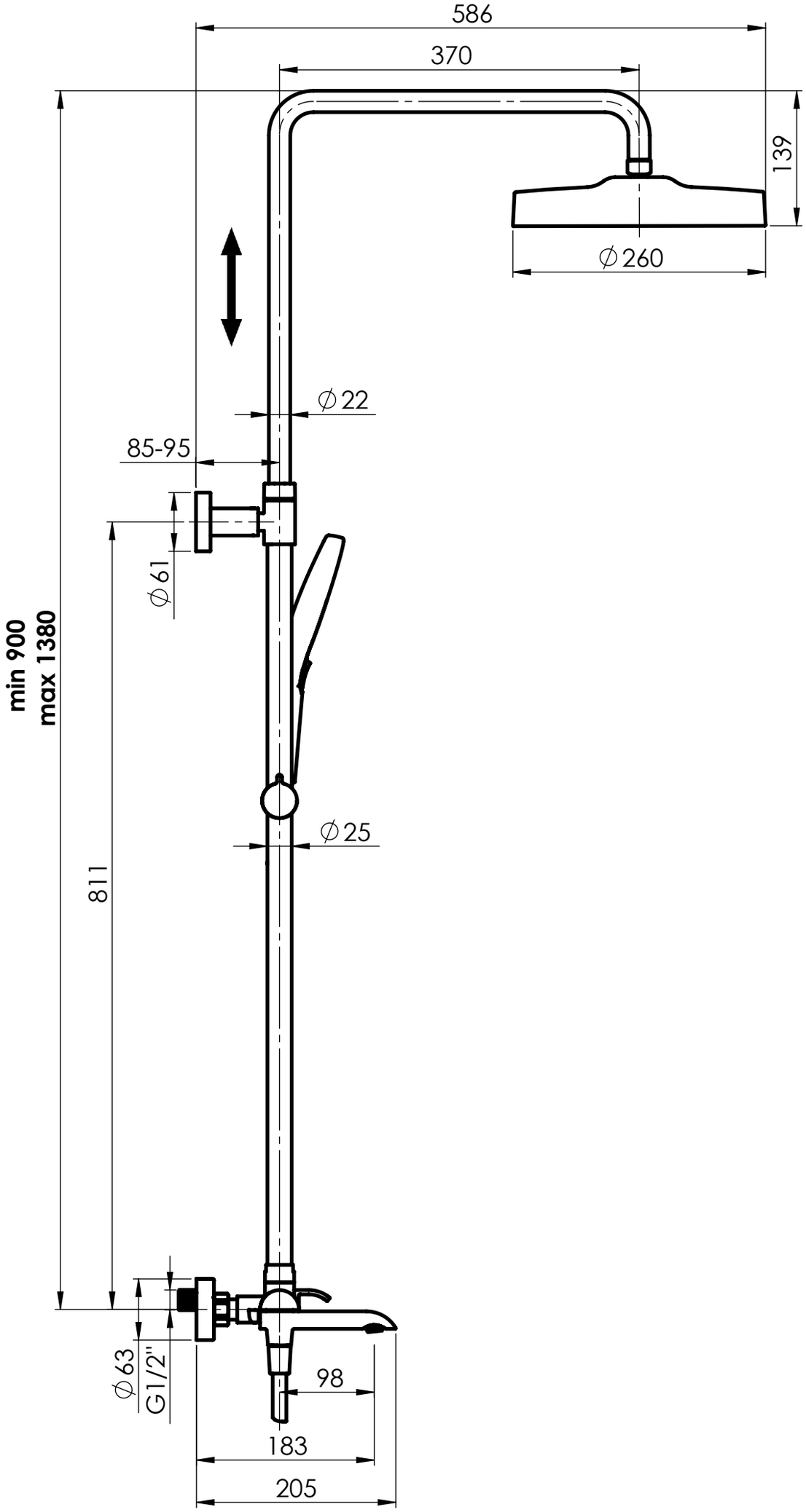
586
370
139
∅260
∅22
85-95
∅61
min 900
max 1380
811
∅25
∅63
G1/2"
98
183
205